# INLINE® TV-WAGEN, HÖHENVERSTELLBAR, FÜR LED-TV 37“-70“ (94-178CM), MAX. 50KG

- TV-Wagen mit Teleskop-Höhenverstellung
- Höhenverstellung für eine individuelle Anpassung an den jeweiligen Einsatzzweck
- Der frei kippbare Mechanismus ermöglicht eine einfache Winkelanpassung und reduziert die Spiegelung von Leuchten oder Fenstern im Display
- Einfach montierbare Ablage für Fernbedienung, Receiver etc.
- Interne Kabelführung für ein sauberes Kabelmanagement
- Stabile Basis mit schweren Rollen erleichtert die Manövrierbarkeit und sorgt für eine lange Lebensdauer
- Für LED-TV 37“-70“ (94-178cm), max. 50kg
- Neigung: +5° bis -12°
- Max. Vesa 600x400mm (BxH), unterstützt auch 200x200, 400x200, 300x300 und 400x400 sowie ähnliche Schraubenabstände
- Drehen: 0-90°

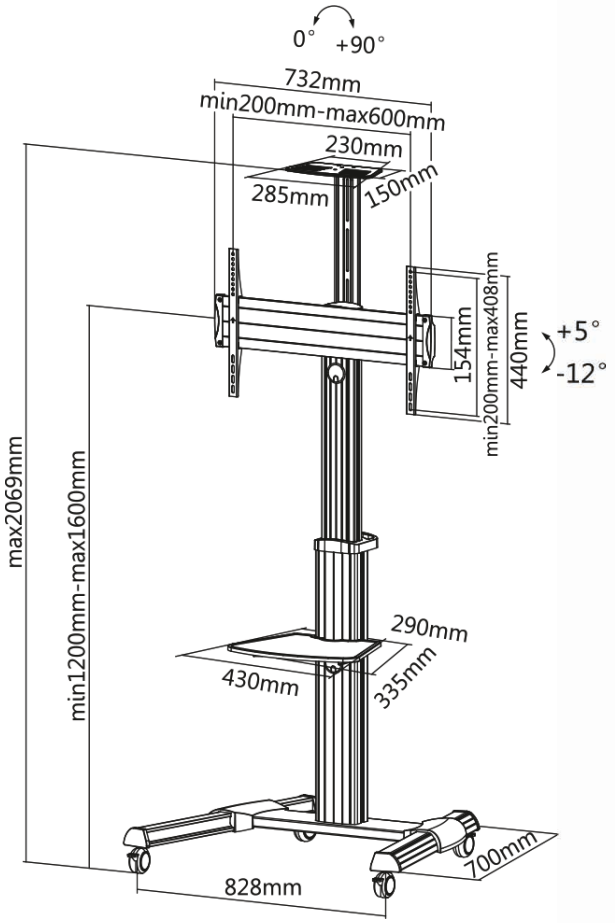

EAN: 4043718263929
ART.-NR.: 23170A